Importör

Villavärme med miljö i tanken

BRUKSANVISNING BRASKAMINER

KAMINMODELLER

Romotop

Arona
Avila, Avila T
Belo 3S
Belo 3S Hög
Belorado
Belorado Hög
Evora
Girona
Irun
Luanco
Lugo
Lugo A
Malaga
Mangala
Meru
Oslo
Riano N
Soria
Stromboli
Tala

storch Kamine GmbH

Askja
Hierro
Hierro 3S
Trident
Vulsini

Innehållsförteckning

1	**Teknisk funktionsbeskrivning**	**3**
2	**Monteringsanvisningar**	**4**
3	**Säkerhetsbestämmelser**	**4**
4	**Första användningen**	**6**
5	**Att tända och underhålla en brasa**	**6**
6	**Bortskaffande av aska**	**7**
7	**Rekommenderat bränsle**	**7**
8	**Tillbehör**	**7**
9	**Underhåll och reparationer**	**7**
10	**Vem utför reparationer och installation**	**8**
11	**Bortskaffande av emballagematerial och uttjänt produkt**	**8**
12	**Information om brännbarhet för vissa byggnadsmaterial**	**8**
13	**Garanti**	**9**
	Garanti- och reklammationsbestämmelser	**10**
	Bilaga 1A – Bilder på Romotops kaminmodeller	**11**
	Bilaga 1B – Prestanda kaminmodeller	**13**
	Bilaga 2 – Placering av vridbara kaminer från brännbar vägg	**15**
	Egna anteckningar	**16**

Bäste användare!

Vi är mycket glada över att Ni valt en kamin från ROMOTOP. Romotop tillverkar modeller som går under namnen ’Romotop’ och ’Storch’. Om inte annat uttryckligen anges avses båda varumärken när hänvisning till ’Romotop kaminer’ görs i denna bruksanvisning. Vi vill, för Er egen säkerhets skull, be Er att läsa denna bruksanvisning noggrant. Användaren är skyldig att skaffa sig ingående kännedom om rätt montering, säkerhetsföreskrifter och användning av utrustningen.

Er kamin har, tack vare sin avancerade konstruktion: effektiv förbränning, hög värme-avgivning, god värmelagring och låga miljöstörande utsläpp. Kaminens stomme är tillverkad i stålplåt med foder av eldfast tegel och utvändig beklädnad. Utvändig beklädnad finns i olika utföranden bland annat: kakel, sten, samt lackerat eller rostfritt stål.

1. Teknisk funktionsbeskrivning

Kaminen är avsedd för uppvärmning av rum och för tillskottsuppvärmning. Den är en så kallad sekundär värmekälla för intermittent drift. Som bränsle rekommenderas björkved och/eller eko-briketter.

Kaminens stomme är gjord av 2–4 mm tjock stålplåt. Ytan skyddas av en matt eldfast lack. Förbränningskammaren är fodrad med löstagbara plattor av eldfast tegel och en uttagbar rost sitter i förbränningskammarens botten. Förbränningskammaren är väl försluten med dörrar försedda med eldfast glas. Glaset gör det möjligt att titta på lågorna samtidigt som gnistor från brinnande trä eller rökgaser ej kommer ut i rummet.

Kaminen är utrustad med reglage som används för att styra tillförseln av luft. På kaminmodeller används två reglage, ett för primärluft och ett för sekundärluft. På vissa kaminer är primär- och sekundärluftstyrningen integrerat i ett reglage. Se kaminens ritning där reglagens placering framgår. Primärluft kallas den luft som direkt tillförs eldhärden oftast underifrån och genom rosten. Sekundärluften är den luft som tillförs ovanför eldhärden och som gör att förbränningen blir fullständig och att brännbara ämnen i rökgaserna förbränns. Under eldningstiden, när en rejäl glödbädd erhållits och skorstenen är uppvärmd, ska reglaget för primärluft minskas ner och stängas helt. När primärluften minskas helt, eller delvis, kommer förstås sekundärluften att ingå i den primära förbränningen. Även sekundärluftreglaget går att ställa ner på de flesta modeller, men sekundärluften bör hållas tillräckligt öppet för att säkra en förbränning vid hög temperatur och därmed undvika utsläpp av förorenande rökgaser. Är skorstensdraget mycket kraftigt (ca 15 Pa eller mer) och ingen dragreglering är installerad på skorstenen, kan även sekundärlufttillförseln behöva minskas för att inte förbränningen skall bli för intensiv och varm.

I samband med uppstart kan det i vissa fall vara lämpligt att ställa upp kaminens dörr för att åstadkomma ett rejält luftöverskott och därmed starta upp kaminen så fort som möjligt. Mer om detta längre fram i bruksanvisningen.

2. Monteringsanvisningar

En förutsättning för att kaminen ska fungera väl är att det finns en lämplig rökgång, med ett tillräckligt skorstensdrag och fullgod täthet. Samråd måste därför ske med en sotare, eller annan behörig montör innan kaminen installeras. Högsta verkningsgrad uppnås om förbränning sker med stängda dörrar och ett skorstensdrag på omkring 10 Pa (1,0 mmHg). Överstiger draget 15 Pa rekommenderar vi att det begränsas med hjälp av t.ex. ett lämpligt spjäll. Ett drag på 10 Pa, med ett tvärsnitt på rökgången om minst 177 cm^2 (∅ 15 cm) och normalt atmosfäriskt tryck, kan uppnås med en 6 m hög skorsten (mätt från rosten till skorstenens överkant). Skorstenens höjd över taket skall utföras enligt gällande normer beskrivna i Boverkets Bygg Regler (BBR). Vid nyinstallation av skorsten skall ett för ändamålet godkänt skorstensfabrikat användas.

Romotops kaminer kan topp- eller bakanslutas till rökkanal vilken är dimensionerad för 350°C rökgastemperatur.

Kaminen skall användas med dörren till förbränningskammaren stängd och av säkerhetsskäl är därför alla våra kaminer försedda med självstängande dörrar. Vid uppstart kan dörren behöva ställas på glänt (vissa modeller och om dragförhållandet i rummet så kräver)

Kaminen kan i vissa fall även anslutas till en rökgång tillsammans med andra kaminer för fast bränsle. Samråd med lokal tillsynsmyndighet, eller av denne utsedd representant (ofta sotare eller annan behörig montör) är nödvändigt.

3. Säkerhetsbestämmelser

Vid installation av kaminen måste följande säkerhetsbestämmelser följas.

Säkerhetsområde:

a) minsta avstånd till lättantändliga eller värmekänsliga föremål (möbler, träpaneler, textilier etc.) framgår av respektive kamins godkännandebevis. Detta framgår även av nedanstående tabell. I tabellen anges minsta avstånd mellan kamin och brännbar vägg. I bilaga 1 till denna bruksanvisning finns även bilder på alla modeller, och en sammanfattning av prestanda.

OBS! Särskilda avståndskrav vid placering av vridbara modeller gäller, se bilaga 2.

b) inga lättantändliga föremål får placeras framför kaminen.

c) Vissa kaminmodeller är utrustade med ett förvaringsutrymme försett med stängbar lucka, placerat under eldstaden (ibland kallas detta utrymme felaktigt vedfack). Detta utrymme får inte användas för att lagra bränsle, såsom exempelvis ved eller logs.

Om det inte är möjligt att respektera dessa avstånd måste tekniska åtgärder vidtas för att undvika brandfara. Då det inte är ovanligt att vedkaminer utnyttjas utanför det

effektområde som de godkänts för och driftperioderna kanske blir längre än den intermittenta drift som föreskrivs, rekommenderar vi att alltid överväga montering av en brandmursplatta på en brännbar vägg bakom er kamin. Vedkaminer, utan vattenkylning, med säkerhetsavstånd på 10 cm bör också, av samma anledning som anges ovan, om möjligt monteras på minst 15 cm avstånd.

Säkerhetsavstånd mellan kamin och brännbar vägg	
Kaminmodell	**Minsta avstånd**
Arona, Malaga, Granada	Kamin – bakvägg: 10 cm Kamin – sidovägg: 10 cm
Sorbas, TALA WE, Soria, Irun	Kamin – bakvägg: 10 cm Kamin – sidovägg: 15 cm
Mangala	Kamin – bakvägg: 15 cm Kamin – sidovägg: 20 cm
TALA, Oslo, Girona, Meru, Evora, Belorado, Avila, Lugo	Kamin – bakvägg: 15 cm Kamin – sidovägg: 15 cm
Belo (kamin med sidoglas)	Kamin – bakvägg: 15 cm Kamin – sidovägg: 80 cm
Riano	Kamin – bakvägg: 20 cm Kamin – sidovägg: 20 cm
Vridbara kaminer: Avila T, Luanco, Stromboli, Vulsini (Storch kamin)	Speciella villkor. Se ritning i bilaga 2
STORCH kaminmodeller: Askja, Trident , Hierro ---------- Hierro 3S (kamin med sidoglas)	Kamin – bakvägg: 10 cm Kamin – sidovägg: 15 cm ---------- Kamin Hierro 3S – sidovägg:120 cm Kamin Hierro 3S – Bakvägg: 20 cm

<u>Golvskydd:</u>
Placeras kaminen på ett golv som inte är 100 % brandsäkert, måste den ställas på ett brandsäkert isolerande underlägg. Underlägget måste täcka golvet:

a) minst **30 cm** framåt, mätt från kaminens framkant.

b) minst **10 cm** åt sidorna, mätt från förbränningskammarens öppning.

Kaminen skall endast användas med stängd lucka och med stängd asklåda. Avfall (aska) från förbränning av fastbränsle måste alltid läggas i slutna behållare av eldfast material. Om det i kaminens närhet finns risk för alstring av brandfarliga gaser eller ångor, eller vid arbete som skulle kunna medföra brand- eller explosionsfara, måste kaminen sluta användas i god tid innan (släckas och askan tas ut).

Tillse vid användning att barn inte handskas med kaminen. **Kaminen får endast användas av vuxna!**

Hantera alltid alla handtag och reglage med hjälp av tänger (krokar) eller med handen skyddad av en handske (isolerad vante) – **Risk för brännskador!**

Se till att det rum där kaminen används har tillräcklig luftväxling, så är inte alltid fallet om fönster och dörrar är välisolerade. I täta hus med styrd ventilation och värmeåtervinning är en friskluftsanslutning, där luften leds utifrån och direkt in i kaminen ofta nödvändig. Inte alla kaminer har denna anslutningsmöjlighet. <u>På kaminritningen och i säljbroschyren framgår om en separat friskluftsanslutning (central air inlet) är möjlig.</u>

4. Första användningen

Före och under första eldningstillfället måste dörr till förbränningskammare och asklåda vara något öppna (ca 1–2 mm) för att hindra att tätningsmaterial och lack smälter ihop. Under det första eldningstillfället skall kaminen hållas under uppsikt.

Lacken hårdnar först efter några timmars uppvärmning. Kontrollera kaminens inre foder (eldstadstegel) före den första användningen. Under det första eldningstillfället måste temperaturen hållas ganska låg (tillsätt mindre mängder bränsle oftare). Allt material måste först anpassa sig till värmen och fodret måste torka ut. Därigenom förhindras mikrosprickbildning, skador på lacken och att materialet deformeras.

Alla kaminer har en tendens att avge en otrevlig lukt vid de första eldningstillfällena. Lukten försvinner snart. Färgen måste härda och tätningar torka ut.

5. Att tända och underhålla en brasa

Det är förbjudet att använda flytande tändmedel (bensin, tändvätska etc.) för att tända en brasa!

Med hjälp av ett fast tändmedel (exempelvis tändbriketter) och torr ved är det mycket enkelt och snabbt att tända en brasa. Placera tändmedlet i förbränningskammaren och täck det med små vedträn. Låt elden brinna med reglagen för primär- och sekundärluft helt öppna efter antändning. Förbränningsluften tillförs då bränslet genom rostret underifrån (primärluft) och även ovanifrån (sekundärluft). Primärluftreglaget bör vara helt eller delvis öppet tills en bra glödbädd har uppnåtts, därefter bör det minskas och slutligen stängas helt.

På modeller där primärluft och sekundärluft tillförs enbart ovanifrån kan det vara nödvändigt att ställa kaminens dörr på glänt i samband med tändning. Kaminmodellen **Riano** fungerar på detta sätt och har ett luftreglage placerat ovanför kamindörren. Kamindörren bör stängas så snart som en bra fyr erhållits. Brasan skall därefter eldas upp så att en bra glödbädd (och bra arbetstemperatur) uppnås .

När elden väl tagit sig och draget är tillräckligt kan Ni, utan att det börjar ryka, lägga på större vedträn eller eko-briketter. Överfyll inte – cirka tre vedträn i ”normalstorlek” är lagom. Stora mängder bränsle och ett alltför kraftigt drag kan medföra att kaminen överhettas och skadas. Även skorsten och angränsande väggar och objekt kan nå otillåtet höga temperaturer. Lägg inte på mer ved än vad som motsvaras av den effekt som kaminmodellen är godkänd för. Den nominella effekten för kaminerna är oftast mellan 6-8 kW. Detta betyder att alla tester och godkännanden har utförts vid denna effekt och att

man bör sträva efter att elda på denna effektnivå. 8 kW motsvarar cirka 2,5 kg torr björkved i timman.

Är draget dåligt (under 9 Pa) kan det medföra att glaset svärtas och rök tar sig ut i rummet om kamindörren öppnas.

Kaminen skall användas med stängd lucka och med stängd asklåda. Justera förbränningen med hjälp av luftreglagen och vid behov genom att minska draget i skorstenen.

6. Bortskaffande av aska

Var noga med att tömma asklådan när den är ungefär halvfull, så att toppen av askhögen inte kommer för nära rosten. Rosten skulle då kunna komma i kontakt med den heta askan och skadas till följd av överhettning. Samtidigt kan askan hindra den lufttillförsel som används vid förbränningen. Lägg askan i slutna eldfasta behållare.

7. Rekommenderat bränsle

Rekommenderat bränsle är ca 30 cm långa torra vedträn (björk) med 5–10 cm diameter eller ekologiska eko-briketter.

Fuktigt trä, behandlat trä, avfall, kol eller syntetmaterial får inte eldas i kaminen. När något av dessa material förbränns förorenar de luften och skadar kaminen och skorstenen.

Ved ska förvaras utomhus i skydd för regn under ett till två år. Ta helst in veden i god tid före den skall användas så att den når rumstemperatur. Kvistar och stickor kan användas som tändved.

Kaminen skall användas på beskrivet sätt och med angiven bränslemängd. Överbelastning av kaminen kan medföra att den och / eller skorstenen skadas.

8. Tillbehör

En vante (isolerad handske) följer med varje kamin. På vissa modeller medföljer också en dragkrok för att dra i luftreglaget med, när detta blivit för varmt för beröring.

9. Underhåll och reparationer

Kamin, rökgasledning och skorsten ska rengöras noggrant minst en gång om året. Detta måste alltid göras då kaminen är kall. Vi rekommenderar att detta överlåts på behörig sotare, som samtidigt kontrollerar kaminen.

Blir glaset i dörrarna svart kan det rengöras med papper eller fuktig trasa som doppats i vedaska. Det finns även särskilda rengöringsmedel för glas. Använd inga medel som kan repa glaset! Spray i trasan inte direkt på glasytan.

Kaminen rengörs utvändigt med hjälp av dammsugare eller borste, utan att använda vatten. Kaminen måste förvaras och användas under torra förhållanden. Om man önskar rengöra kakelbeklädnad går detta bra med en lätt fuktad trasa på en kamin som inte är i drift.

10. Vem utför reparationer och installation?

Innan installation sker ska kontakt tas med kommunen för bygganmälan och skorstensfejarmästare eller sakkunnig brand beträffande brandsäkerhet och övriga bestämmelser som kan gälla just i Er kommun. Reparationer och installation ska utföras av behörig fackman.

Skorstensgenomföringar i träbjälklag och takbjälklag skall utföras brandsäkert. Befintliga murade skorstenar där kaminen skall anslutas skall besiktas och godkännas för eldningsbruk av kommunens skorstensfejarmästare eller sakkunnig brand.

Innan eldstad och skorsten börjar användas måste en slutbesiktning göras och ett godkännande utfärdas av skorstensfejarmästare.

11. Bortskaffande av emballagematerial och uttjänt produkt

Med tanke på miljön samt gällande lagar och föreskrifter, rekommenderar vi att emballagematerial och uttjänt produkt bortskaffas på följande sätt:

Emballage:

a) emballagematerial av trä kan användas att elda med
b) emballagematerial av plast kan läggas i container för avfallssortering
c) skruvar och andra anordningar bör gå till metallskrot

Uttjänt produkt som inte kan användas:

a) glaset tas bort och läggs i container för avfallssortering
b) tätningar och eldfasta paneler ska läggas i deponi
c) metalldelar bör gå till metallskrot

12. Information om brännbarhet för vissa byggnadsmaterial

A.	ej brännbart	granit, sandsten, tung porös betong
B.	knappast brännbart	tegelsten, kakelplattor, specialputs
C1.	låg brännbarhet	hårda träslag, plywood, behandlat papper, Melamin
C2.	brännbart	spånskiva, korkplattor, gummi, golvbeläggningar
C3.	mycket brännbart	träfiberplattor, polystyren, polyuretan, lättvikts-PVC

13. Garanti

Alla **ROMOTOP**s produkter är tillverkade av förstklassiga material och kvalitetskontrolleras innan de lämnar fabriken. Om det trots detta skulle förekomma fabrikationsfel, utgår, vid normal och rätt användning och skötsel, fabriksgaranti enligt bilagan.

Ett intyg om överensstämmelse för produkten (tillverkarförsäkran) har utfärdats och förvaras på företaget.

Vi är tacksamma för att Ni tog Er tid att läsa denna bruksanvisning och hoppas att vi gett Er flera nyttiga tips för felfri och säker användning.

Vi hoppas Ni blir nöjda, får skön värme och många trevliga stunder med Er kamin.

2010-12-08

OSCIS AB
Svetsaregatan 3
686 33 SUNNE

Tel: 0565-502 60
Hemsida: www.oscis.se,
E-post: info@oscis.se

GARANTI- OCH REKLAMATIONSBESTÄMMELSER

Kaminmodell: **Beklädnad och färg:**	**Tillverkningsnummer eller dyl.:**
Datum **Återförsäljarens underskrift:**	

1. Produktinformation
Denna vara är en kvalitetsprodukt som konstruerades och byggdes efter dagens tekniska krav på både material, funktion och användning. Kaminerna kräver professionell hantering och säljs därför via fackhandel. Montering, installation och anslutning får endast utföras av behörig montör. Beakta eventuella lokala bestämmelser; hör med Byggnadsnämnden och kommunens skorstensfejarmästare.

2. Garanti
2.1. Garantitid
Enligt nedanstående villkor lämnas 5 års garanti från leveransdagen för material- och fabrikationsfel på ROMOTOPs produkter. På vattenmantlade produkter lämnas 2 års garanti. 1 års garanti för material- och fabrikationsfel lämnas på delar som kommer i beröring med elden såsom eldstadsfodring, gjutjärnsbotten och glas. Med leveransdagen avses den dag produkten lämnas till köparen.

2.2. Slitage
Vi vill uppmärksamma att garantin inte gäller vid normalt slitage som uppkommer pga eldning. Delar som utsätts för slitage (nötning) och normalt förekommande påverkan är framförallt:

- Tätningar - hårdnanden pga termisk belastning och därigenom försämrad tätning.
- Ytskikt - vid upprepande rengöring med starka putsmedel. Se vår bruksanvisning.
- Kakels hårriss (mycket små sprickor) är en naturlig följdverkan av termiska rörelser i materialet.
- Chamottstenar (eldstadsfodringar) - vilka har fått färgmässiga ytförändringar eller småsprickor och inte har flyttats ur sin position i eldstaden, är ingen försämring och uppfyller fortfarande eldningsfunktion.
- Glasskivor – ytförändringar pga varierande termisk belastning av eldslågor, sotningsavlagring och/eller spår av fastbrända rökgaser.

2.3. Garantiuteslustning
Vi övertar inga garantianspråk för skador uppkomna genom transport till slutkund på ömtåliga delar såsom glas och keramik eller dyl. Oscis AB tar inte ansvar för demontering och monteringskostnader av installationen vid utbyte och/eller reparation av produkt eller del av produkt. Oscis AB tar inte ansvar för kostnader som beror på stillestånd eller andra direkta och / eller indirekta kostnader.

2.4. Förutsättningar för vårt garantiåtagande:

- Er ROMOTOP-kamin har hanterats och använts rätt enl vår Bruksanvisning och blev installerad av behörig fackman.
- Reparationsrapport som innehåller nedanstående punkter skall fyllas i och tillställas Romotops representant.

GARANTIREPARATION

Kamintyp:	
Tillverkningsnummer eller dyl:	
Inköpsdatum:	
Inköpsställe:	
Skadebeskrivning:	
Återförsäljarens underskrift:	
Datum:	
Kundens underskrift:	

Bilaga 1A. Bilder på Romotops kaminmodeller, sid 1(1)

 BELO 3S	 BELORADO	 AVILA	 AVILA Vridbar
 LUANCO Vridbar	 RIANO N	 LUGO	 MALAGA HÖG
 MALAGA	 MANGALA	 MERU	 IRUN
 STROMBOLI Vridbar	 TALA WE (vattenmantlad)	 TALA	 OSLO
 SORIA	 EVORA HÖG	 EVORA	

Bilaga 1B. Bilder på Storch kaminmodeller

 ASKJA	 HIERRO	 TRIDENT	 VULSINI
 Hierro 3S			

Bilaga 1B. Prestanda kaminmodeller

ROMOTOP

Modell	Nominell effekt , kW (arbetsomr.)	Verkningsgrad %	Rökgastemp °C	Min avstånd till brännbart / bak (mm)	Min avstånd till brännbart / sida (mm)	CO vid 13% O2 vol %
Arona	9,5	90%	154	100	100	0,06
Avila 01,02,03,06	6 (3-9)	78%	216	150	150	0,08
Avila T 01,02,03,04	6 (3-9)	78%	216	Se bilaga 2	Se bilaga 2	0,08
Belo 3S 01,02,03,04	6 (3-9)	80%	236	150	800	0,07
Belo 3S A 01	6 (3-9)	80%	236	150	800	0,07
Belorado 01,02,03,04	6 (3-9)	80%	236	150	150	0,07
Belorado A 01,02,03,04	6 (3-9)	80%	236	150	150	0,07
Girona 01,02,03	8	78%	284	150	150	0,09
Evora alla modeller	6	80%	209	150	150	0,09
Irun 01, 02, 03,04, 05	6	80%	236	100	150	0,07
Luanco 01,02,03,04	6 (3-9)	78%	216	Se bilaga 2	Se bilaga 2	0,08
Lugo 01,02,03,04	6 (3-9)	78%	216	150	150	0,08
Lugo A 01,02,03,04	6 (3-9)	78%	216	150	150	0,08
Malaga 01,02, 03	7 (3-9)	79%	314	100	100	0,06
Mangala 02,03,04	6 (3-9)	78%	216	150	150	0,08
Meru 01,02,03,04	6 (3-9)	78%	216	150	150	0,08
Oslo	7	77%	281	150	150	0,13
Riano N 01, 02,03,04,05	6 (3-9)	80%	209	200	200	0,09
Stromboli N01,02,03,04	8	79%	326	Se bilaga 2	Se bilaga 2	0,12
Soria 01,02,03,04	6	80%	236	100	150	0,07
TALA 01,02,03,04 05,06,07,08 09,12,13,16 17,18	6 (3-9)	78%	216	150	150	0,08

STORCH

Modell	Nominell effekt , kW (arbetsomr.)	Verkningsgrad %	Rökgastemp °C	Min avstånd till brännbart / bak (mm)	Min avstånd till brännbart / sida (mm)	CO vid 13% O2 vol %
Askja	6	78%	240	100	150	0,08
Trident	5	78%	223	100	150	0,09
Hierro	6	79%	241	100	150	0,10
Hierro 3S	7,5	79%	257	200	1200	0,05
Vulsini	6	79%	241	Se bilaga 2	Se bilaga 2	0,07

ROMOTOP Vattenmantlat

Modell	Nominell effekt , kW (totalt)	Effekt till vatten, kW	Verknings-grad %	Rökgas-temp °C	Max arbetstryck, bar.	Min avstånd till brännbart / bak (mm)	Min avstånd till brännbart / sida (mm)	CO vid 13% O2 vol %
Sorbas	10	6	84%	198	2,0	100	150	0,30
TALA WE	8	4	78%	278	2,0	100	150	0,18
Granada WE	13	7	78%	290	2,0	100	100	0,08

Bilaga 2. Placering av vridbara kaminer från brännbar vägg, sid 1(1)

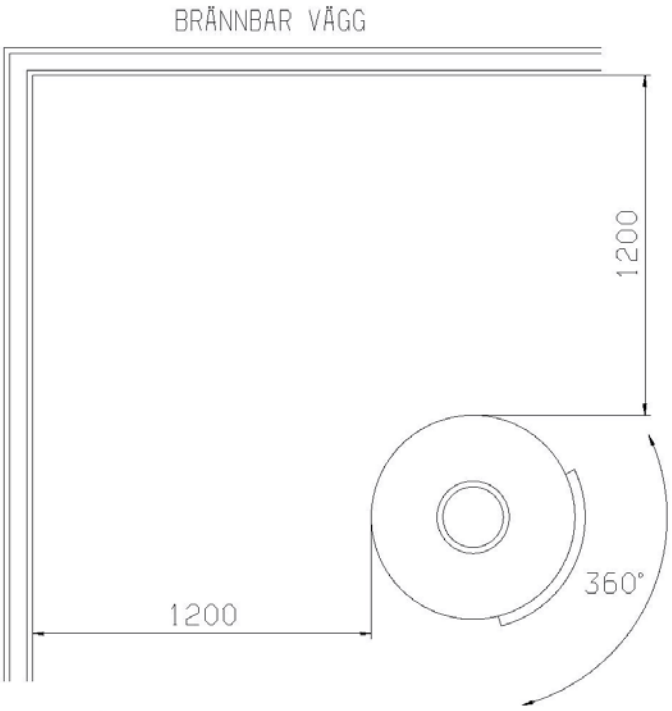

HÖRNPLACERING VID 360 GR. VRIDBARHET

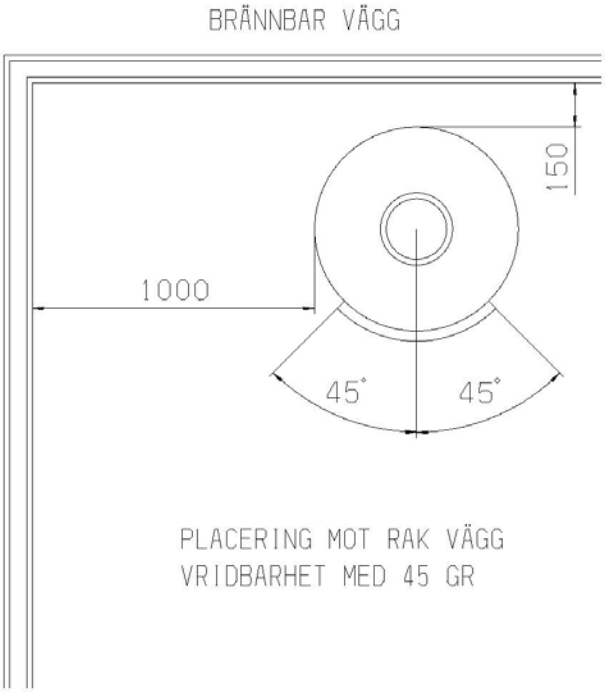

PLACERING MOT RAK VÄGG
VRIDBARHET MED 45 GR

EGNA ANTECKNINGAR