SANDE 1598

Sande 1598XX0012
09.09.2021 v.12.4
www.norlys.no

Art.nr	El.nummer	Farge	RAL
1598GR	3185547	GRAFITT	7016

Generell informasjon

Type armatur	Bakke/spot armatur
Materiale	Pulver lakkert aluminiumstøp
Avdeknings materiale/optikk	Glass - herdet, klar
Type lyskilde	GU10 LED, 36D inkl.
Lysstyring	Dimbar (Triac)
Netto / Brutto vekt armatur	1,3kg / 1,45kg
Forpakningsstørrelse [cm]	29,5x17x16
Effekt W	5,5W
Armatureffekt	5,5W
Modul lumen	375lm
Modul effektivitet	68,2lm/W
Fargetemperatur	3000K
Farvekonsistens (McAdam-Ellipse)	SDCM3
Fargegjengivelsesindeks	90
Beregnet levetid L70/B50 ved 25°C	40 000h
Virkningsgrad	PF >0,85
Ta nominel:	+25°C

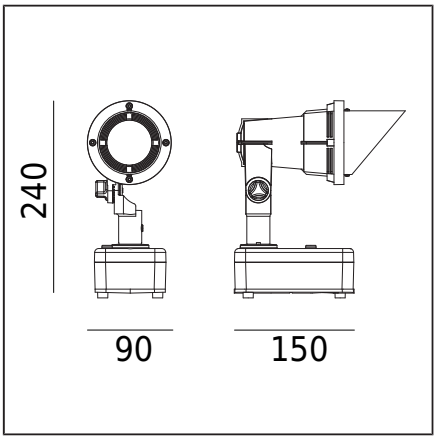

Filer som kan lastes ned

Photometric LDT files, Photometric IES files, Manual

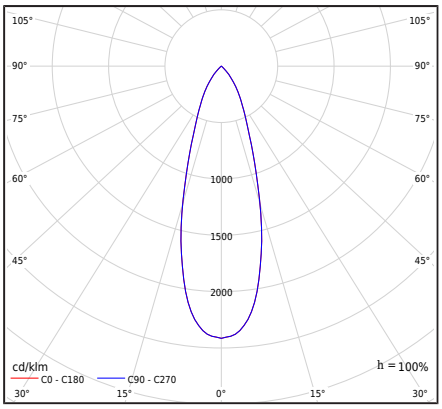

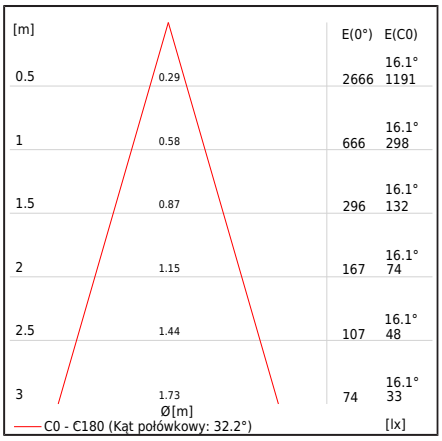

Norlys AS
P.B 1014 Hoff, 0218 Oslo
Hovfaret 4B, 0275 Oslo
Norway
+47 24 12 40 11
firmapost@norlys.no