FM Mattsson

Takduschpaket, Siljan (160 c/c)

5 ÅRS TEMP GARANTI | 5 ÅRS KALK GARANTI | eco plus | eco flow | safe temp | lead free | B energiklass

Skyddsmodul EB

- Säkerhetsblandare Siljan och takdusch Siljan
- Med reversibelt överstycke
- Tak- och handdusch med kalkavvisande sil
- Eco Flow, 3-strålig handdusch 9 l/min och takdusch 12 l/min
- Slang, duschstång med väggtätning (kan kapas vid behov), tvålhylla ingår
- Väggtätning justerbart ±5 mm i höjdled och 50-100 mm utsprång från vägg, 2x18 mm distanser medföljer, med väggtätning, dold rörskarv
- Duschansl. utsprång från vägg: 69 mm

I vår nya serie Siljan har vi förenat design och miljö- och energibesparande funktioner utan att ge avkall på komfort. Siljan dusch finns som takdusch- eller handduschset i många varianter.Kombinera gärna med en Siljan dusch- eller badtermostatblandare eller gör det enkelt och välj någon av våra färdiga dusch- och badpaketlösningar – smarta allt-i-ett-paket med tak- eller handduschset.

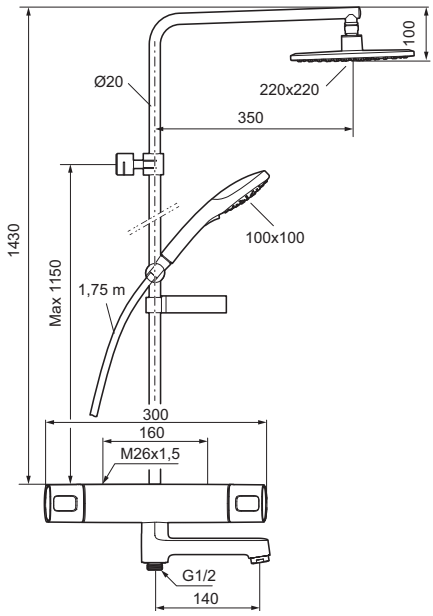

Utförande	FMM nr	RSK nr
Eco, krom, energiklass B	8393-0000	837 73 33
Eco, krom, Lead Free (blyfri), energiklass B	8593-0000	828 27 70