KISA 5184

220-240V 50-60Hz | IP 65 | LED | DIM

Kisa 5184XX0010
08.04.2022 v.10.11
www.norlys.no

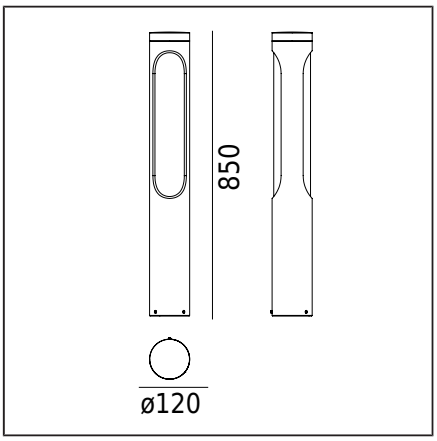

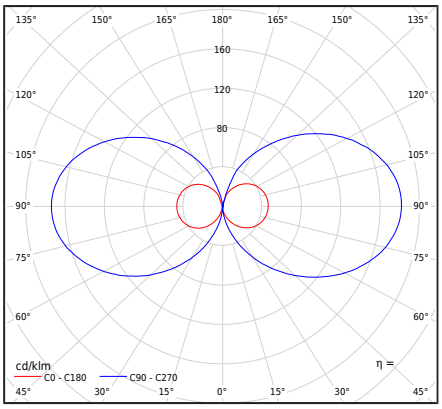

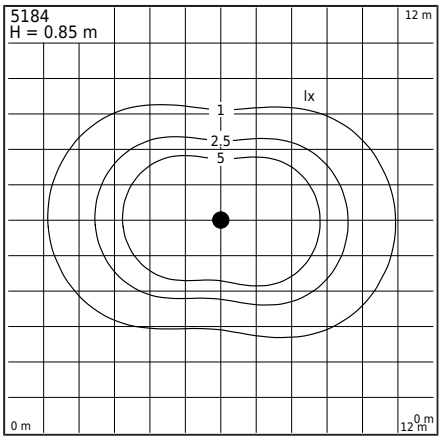

Art.nr	El.nummer	Farge	RAL
5184AL	3104165	ALUMINIUM	9006
5184GR	3104166	GRAFITT	7016

Generell informasjon

Type armatur	Pullert
Materiale	Pulver lakkert aluminiumstøp
Avdeknings materiale/optikk	Glass - PMMA frostet
Type lyskilde	LED modul + driver
Lysstyring	Dimbar (Triac)
Netto / Brutto vekt armatur	5,9kg / 6,9kg
Forpakningsstørrelse [cm]	93x16x16
Driver	Philips Xitanium 14W 0,35A 40V TE SC 230V (Produktblad/FDV)
Ekstern kontroll	Philips Xitanium TE (Brukerhåndbok)
Effekt W	11,3W
Armatureffekt	15,2W
Modul lumen	2009lm
Lumen ut	1407lm
Modul effektivitet	177,8lm/W
Armatur Lumen/Watt	92,6lm/W
Fargetemperatur	3000K
Farvekonsistens (McAdam-Ellipse)	SDCM3
Fargegjengivelsesindeks	80
Beregnet levetid L70/B50 ved 25°C	>70 000h
Energieffektivitetsindeks (EEI)	C / EPREL
Virkningsgrad	PF 0,90
THD-faktor	20%
Ta nominel:	25°C
Inrush current	1,87A / 48µs

Filer som kan lastes ned

Photometric LDT files, Photometric IES files, Manual

Norlys AS
P.B 1014 Hoff, 0218 Oslo
Hovfaret 4B, 0275 Oslo
Norway
+47 24 12 40 11
firmapost@norlys.no

TÜVRheinland CERTIFIED
Management System ISO 9001:2015 IATF 16949:2016
www.tuv.com ID 9108651873
PCC Cert CERTIFICATE ISO 14001
RoHS 2011/65/UE